Air Koe

Le spécialiste en ventilation de bâtiment d'élevage

Catalogue de produits

Table des matières

SYSTÈMES RIDEAUX

- Safe System plus 6
- Safe System (nouveau avec certificat CE) 8
- Par tube d'enroulement, fermeture par le bas 10
- Par tube d'enroulement central, fermeture par le bas 12
- Câble inox enroulement par le bas 14
- Câble inox double tube 16
- Panneaux rigides 18
- Système de porte roulante 20
- Système de porte sectionnelle 22
- Contrôleur avec station météo 23
- Brise-vent et filets pare-oiseau 24
- Ventilateurs 26

FAÎTAGE DE BÂTIMENT

- Faîtage éclairant et ventilant 30
- Dôme courbé avec ventilation latérale 32
- Faitière entre-ouverte 34
- Faîtage décalé (simple ou double) 36

AUTRES PRODUITS

- Projets spécifiques dans le milieu sportif ou industriel 43

Pourquoi Airkoe

Airkoe a été fondée en 2001 par Henk Dijkstra et Peter Groeneveld. Ils étaient à l'époque, tous les deux actifs dans le secteur de l'élevage laitier et prévoyaient un changement radical au niveau de la ventilation des bâtiments d'élevage.

À l'origine, les bâtiments d'élevage étaient équipés d'une petite valve de ventilation et d'une faitière qui était très souvent pas plus large de 15cm. Cependant, à la fin des années 90, l'idée est née d'accommoder les vaches dans une ambiance beaucoup plus aérée et plus éclairée. La véritable évolution a été de supprimer murs et fenêtres pour laisser l'air et la lumière entrer et circuler librement dans les bâtiments. Pour couvrir ces ouvertures innovantes, une bâche flexible, s'ouvrant de haut en bas ou de bas en haut a été introduite et un nouveau concept pour le marché agricole est né !

Aujourd'hui Airkoe est toujours très active dans le domaine agricole, mais s'est aussi faite remarquer dans d'autres secteurs comme le milieu industriel ou sportif, également intéressés par ses produits. Airkoe équipe des espaces avec des bâches flexibles et des toits avec des faitages lumineux.

Airkoe BV
Dearsum nr 3 8644 VP Dearsum
Tél: 0515 23 03 04

Email: info@airkoe.nl www.airkoe.nl

www.facebook.com/Airkoe

@airkoe

Systèmes de rideaux

Systèmes de rideaux
SAFE SYSTEM PLUS

Rideau pliable, fermeture de bas en haut avec bâche de finition

Fonctionnement

Grâce à un moteur de 380 V le tube supérieur, auquel la bâche est suspendue, se met en mouvement, provoquant l'ouverture et la fermeture du rideau. La hauteur du rideau est dépendante de l'ouverture à couvrir. Le rideau est compartimenté en section de +/- 60 cm de haut. Chaque section de bâche est rigidifiée par un tube de 0,5" (1,27 cm) de diamètre qui lui procure stabilité. Dans la version standard, le système est installé avec des poteaux verticaux intérieurs et extérieurs, évitant ainsi les frottements de la bâche avec la structure du bâtiment ou avec le filet brise-vent/pare-oiseau proposés en option.

Montage

Le système est équipé d'un moteur de 380 V, directement relié au tube supérieur. Il n'y a aucun besoin d'un moteur sur la partie inférieure. Ce système permet de couvrir des longueurs allant au-delà des 100 m de long avec un seul moteur. Les coiffes verticales aux deux extrémités de l'ouverture sont composées de 70cm de bâche, quasiment toujours de la même couleur que le rideau. Le plus de ce système, est la bâche frontale de finition montée sur toute la longueur et tendue par des profils en aluminium. Cette bâche est l'excellence en finition de montage. Tous ces éléments assurent une longue durée de vie et un minimum d'entretien, il est ainsi, logique qu'Airkoe offre une garantie totale de 5 ans sur ce système.

Avantages:
- 100% de sécurité / CE approuvé
- > 100m sans interruption
- Parfaitement conçu pour de grandes ouvertures
- 5 ans de garantie totale
- Finition esthétique

Systèmes de rideaux

SAFE SYSTEM PLUS

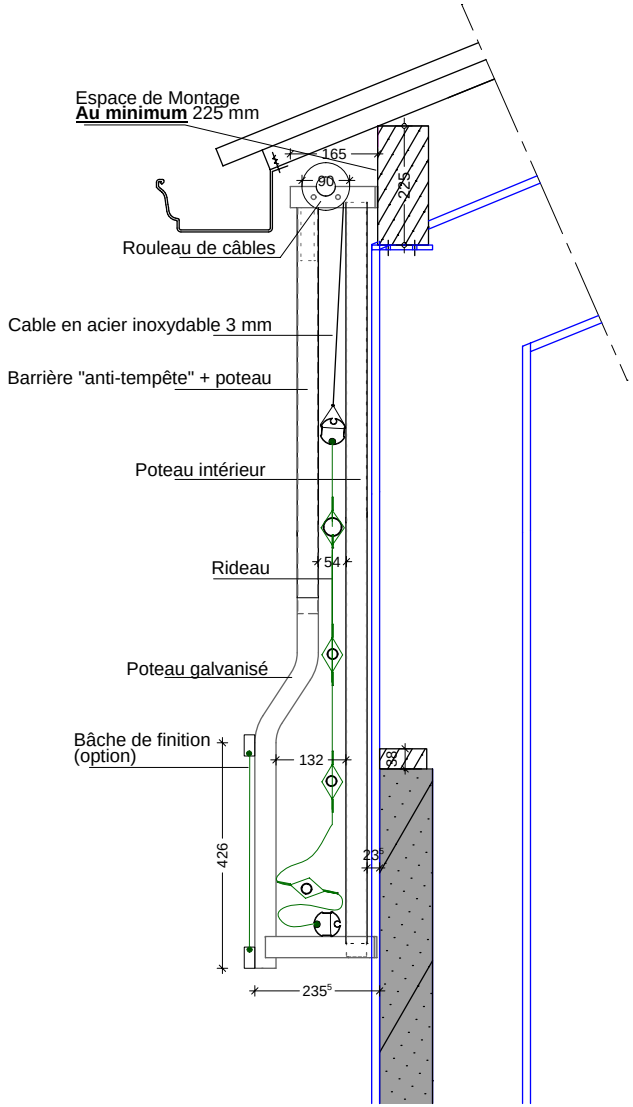

Systèmes de rideaux
SAFE SYSTEM

Rideau pliable, fermeture de bas en haut

Fonctionnement

Grâce à un moteur de 380 V le tube supérieur, auquel la bâche est suspendue, se met en mouvement, provoquant l'ouverture et la fermeture du rideau. La hauteur du rideau est dépendante de l'ouverture à couvrir. Le rideau est compartimenté en section de +/- 60 cm de haut. Chaque section de bâche est rigidifiée par un tube de 0,5" (1.27 cm) diamètre qui lui procure stabilité. Dans la version standard, le système est installé avec des poteaux verticaux intérieurs et extérieurs, évitant ainsi les frottements de la bâche avec la structure du bâtiment ou avec le filet brise-vent/pare-oiseau proposé en option.

Montage

Le système est équipé d'un moteur de 380 V, directement relié au tube supérieur. Il n'y a aucun besoin d'un moteur en partie inférieure. Ce système permet de couvrir des longueurs allant au-delà des 100 m de long avec un seul moteur. Les coiffes verticales aux deux extrémités de l'ouverture sont composées de 70cm de bâche, quasiment toujours de la même couleur que le rideau. Tous ces éléments assurent une longue durée de vie et un minimum d'entretien, il est ainsi, logique qu'Airkoe offre une garantie totale de 5 ans sur ce système.

Avantages:
- 100% de sécurité / CE approuvé
- > 100m sans interruption
- Parfaitement conçu pour de grandes ouvertures
- 5 ans de garantie totale

Systèmes de rideaux
SAFE SYSTEM

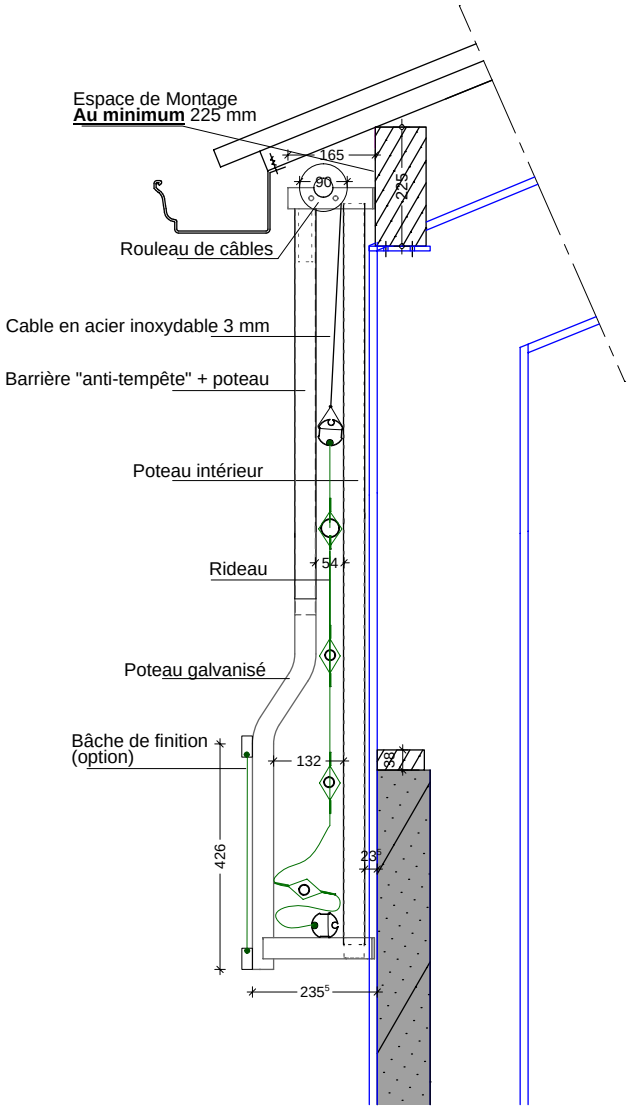

Systèmes de rideaux

TUBE ENROULEUR FERMETURE DE HAUT EN BAS

Rideau enroulé avec conduite dans le tube central, fermeture de haut en bas.

Fonctionnement

Ce système est toujours composé de deux rideaux, ainsi, une ouverture de 4 m exigera deux rideaux de 2 m. Ce système est conduit par un tube central, lui-même contrôlé par un moteur, provoquant l'ouverture et la fermeture du rideau. Des deux côtés le rideau est muni d'un tendon soudé qui, sur la partie supérieure est attaché à un tube de traction et sur la partie inférieure, à un tube d'enroulement (au-dessus de la toile). Pour de grandes ouvertures le système standard est installé avec des poteaux verticaux extérieurs c omposés d'un tube de 1.5" (pouces) (3.81cm de diamètre) qui servent de support notamment en cas de forte pression du vent. Les poteaux intérieurs sont optionnels tout comme le filet brise-vent/pare-oiseau.

Montage

Le système est équipé d'un moteur électrique de 220 V/treuil manuel directement connecté au tube principal. Le coffre en Galva de 60 cm de large couvre les extrémités du système. Le tube d'enroulement est en aluminium. Le bâtiment doit être fermé sur +/- 1.20 m sur un côté pour abriter la motorisation. Certains bâtiments plus larges, peuvent bénéficier d'un moteur central, qui permet de mettre en mouvement des rideaux des deux côtés, dans ce cas, 2m doivent être fermés (mur) pour installer le système de motorisation.

Avantages:

- 100% de sécurité/CE approuvé (à condition que le tuyau central soit suffisamment protégé)
- Commande robuste
- 1 ans de garantie totale
- Parfaitement conçu pour des ouvertures < 4,5M
- En condition ouvert, on peut conduire en dessous

Systèmes de rideaux

TUBE ENROULEUR FERMETURE DE HAUT EN BAS

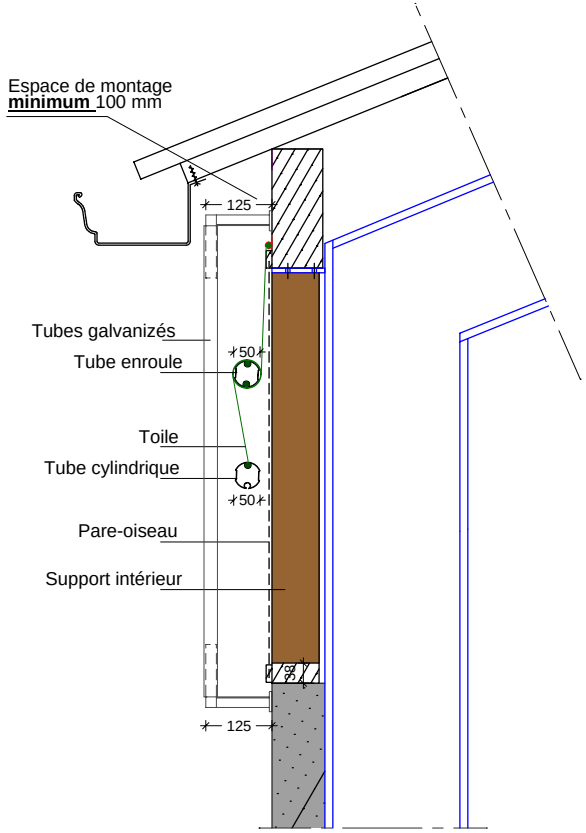

Systèmes de rideaux

TUBE INFERIEUR ENROULEUR, FERMETURE DE BAS EN HAUT

Rideau enroulé, fermeture de bas en haut.

Fonctionnement

Grâce à un moteur électrique de 220 ou 380 V le tube supérieur, auquel la bâche est suspendue, se met en mouvement, provoquant l'ouverture et la fermeture du rideau. Le moteur est connecté avec une transmission cote avec le tube roulant du bas. Des deux côtés le rideau est muni d'un tendon soudé qui, sur la partie supérieure est attaché à un tube de traction et sur la partie inférieure, à un tube d'enroulement. Pour de grandes ouvertures le système standard est installé avec des poteaux verticaux extérieurs composés d'un tube de 1.5" (pouces) (3,81 cm de diamètre) qui servent de support notamment en cas de forte pression du vent. Les poteaux intérieurs sont optionnels tout comme le filet brise-vent/pare-oiseau.

Montage

Le système est équipé d'un moteur électrique de 220-380-volt directement connecté au tube supérieur pour la traction et au tube inférieur pour l'enroulement de la bâche. Les extrémités du système sont couvertes par des coffres en Galva de 60 cm de large. Le tube d'enroulement et le tube supérieur de traction sont en aluminium. Le tendon est accroché à la barre de traction avec une pince spéciale. Le bâtiment doit être fermé sur +/- 1.20 m sur un côté pour abriter la motorisation.

Avantages :

- 100% de sécurité/CE approuvé (à condition que le tuyau central soit suffisamment protégé)
- Commande robuste (tuyau au lieu de fil en acier)
- Parfaitement conçu pour des ouvertures jusqu'à 3 mètres
- 1 ans de garantie totale
- Système esthétiquement correct

Systèmes de rideaux

TUBE INFERIEUR ENROULEUR, FERMETURE DE BAS EN HAUT

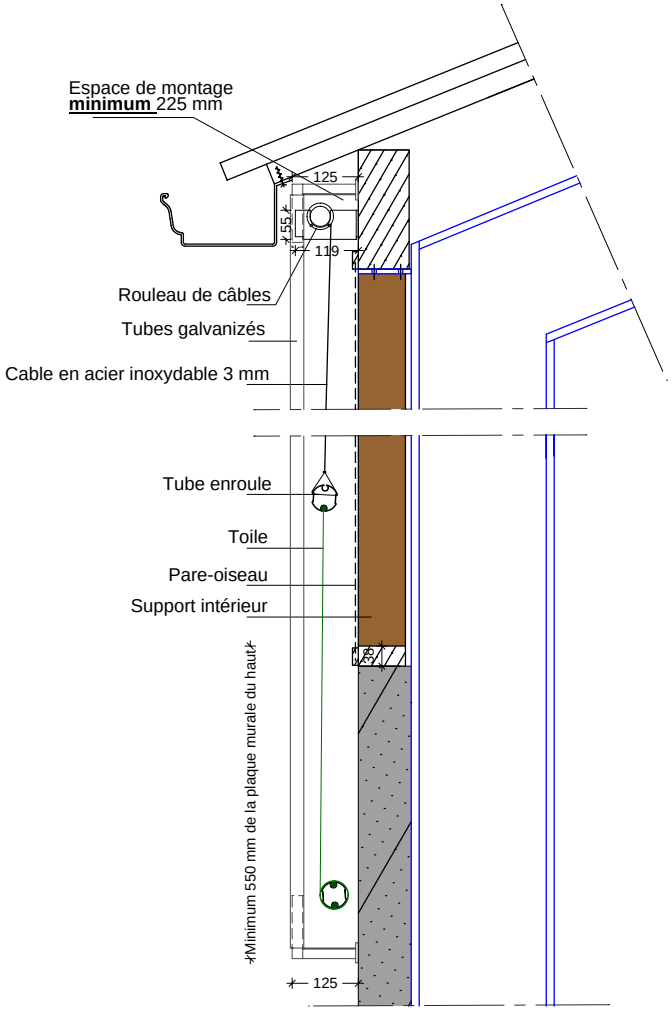

Systèmes de rideaux

CÂBLE INOX À ENROULEMENT PAR LE BAS

Rideau enroulé avec un entrainement par tire-fil en acier inoxydable. Fermeture de bas en haut

Fonctionnement

Ce système est entrainé par un câble en inox de 5 mm. Ce câble est monté sur un système de treuil, qui est connecté au tuyau roulant du bas.
Des deux côtés le rideau est muni d'un tendon soudé et connecté à un tube de traction en haut et à un tube d'enroulement en bas. Pour de grandes ouvertures le système standard est installé avec des poteaux verticaux extérieurs composés d'un tube de 1.5" (pouces) (3,81 cm de diamètre) qui servent de support notamment en cas de forte pression du vent.
Les poteaux intérieurs sont optionnels tout comme le filet brise-vent/pare-oiseau. Cependant ce dernier est fortement conseillé pour de grandes ouvertures.

Montage

Disponible en conduite manuelle ou motorisée avec boitier de commande et contrôleur climatique (pluie, vent et température) en option.
Le système est équipé d'un moteur de 220 ou 380 V, directement relié au mécanisme du treuil et au boitier de commande. Les extrémités du système sont couvertes par des coffres en Galva de 60 cm de large. Le tube d'enroulement et le tube supérieur de traction sont en aluminium.
Le tendon est accroché à la barre de traction avec une pince spéciale.
Le bâtiment doit être fermé sur +/- 1.20 m sur un côté pour abriter la motorisation.

Avantages:
- 100% de sécurité/CE approuvé (à condition que le tuyau central soit suffisamment protégé)
- Parfaitement conçu pour des ouvertures jusqu'à 3 mètres
- 1 ans de garantie totale
- Système esthétiquement correct

Systèmes rideaux

CÂBLE INOX ENROULEMENT D'EN BAS

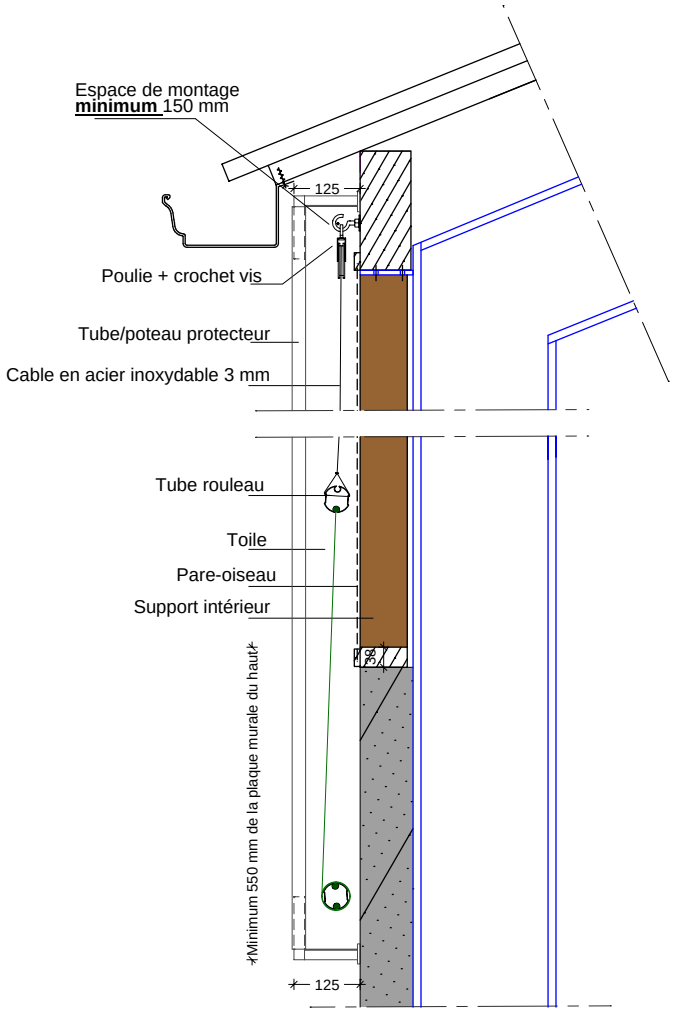

Systèmes de rideaux

CÂBLE INOX DOUBLE TUBE

Rideau montant par traction de câble en acier inoxydable. Fermeture de bas en haut.

Fonctionnement

Ce système est entrainé par un câble en inox de 5 mm. Ce câble est monté sur un système de treuil, qui est connecté au tuyau roulant du bas. D'un côté, ce rideau a un tendon soudé et connecté à un tube montant en haut et à un tube de ballast en bas pour pouvoir laisser le rideau en place. En situation ouverte, le rideau sera suspendu le long du mur.
Pour de grandes ouvertures le système standard est installé avec des poteaux verticaux extérieurs composés d'un tube de 1.5" (pouces) (3,81 cm de diamètre) qui servent de support notamment en cas de forte pression du vent. Les poteaux intérieurs sont optionnels tout comme le filet brise-vent/pare-oiseau. Cependant ce dernier est fortement conseillé pour de grandes ouvertures.

Montage

Disponible en conduite manuelle ou motorisée avec boitier de commande et contrôleur climatique (pluie, vent et température) en option. Adéquat pour de grandes ouvertures, à condition que le sous mur soit présent. Remarque : 0.5 fois ouverture de ventilation + 25 cm de mur. Les extrémités du système sont couvertes par des coffres en Galva de 60 cm de large. Le tube d'enroulement et le tube supérieur de traction sont en aluminium. Le tendon est accroché à la barre de traction avec une pince spéciale. Le bâtiment doit être fermé sur +/- 70 cm sur un côté pour abriter la motorisation.

Avantages:
- 100% de sécurité/CE approuvé
- Parfaitement conçu pour des ouvertures jusqu'à 3 mètres
- 1 ans de garantie totale

Systèmes de rideaux

CABLE INOX DOUBLE TUYAU

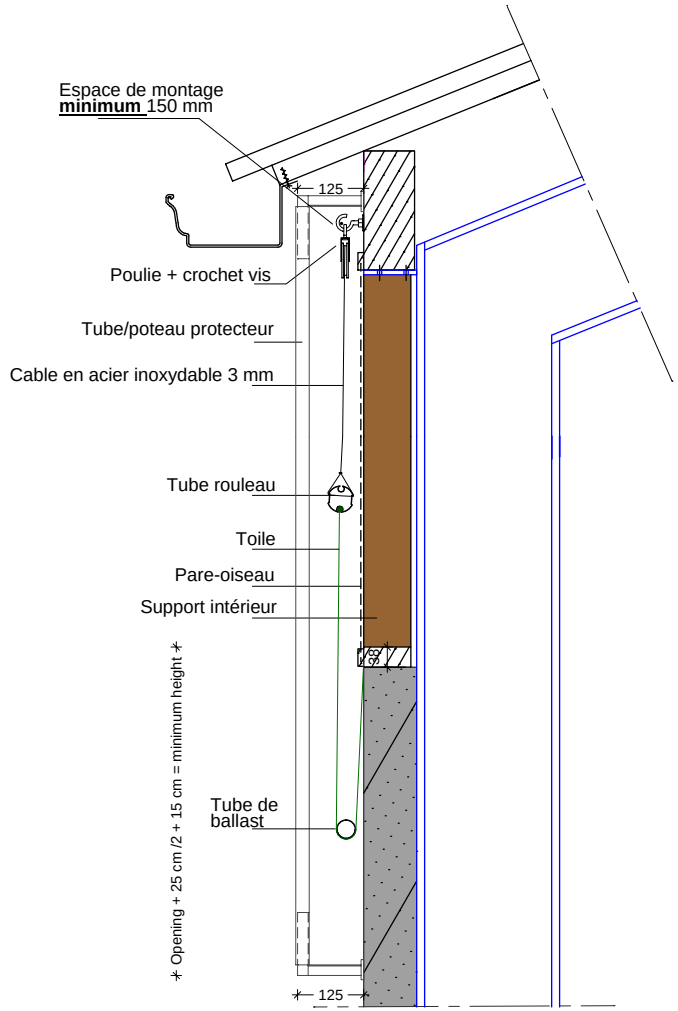

Panneaux rigides

EN POLYCARBONATE POUR VENTILATION NATURELLE

Ouverture de haut en bas

Un système particulièrement valable pour des élevages munis d'ouvertures pour ventilation et éclairage naturels, mais qui nécessitent un pouvoir insolant supérieur .

Les panneaux en polycarbonate, assemblés dans un cadre en aluminium, ont une épaisseur de 16mm et sont constitués de plusieurs chambres d'air.

Le système convient pour des ouvertures jusqu'à 1.50m de haut.

Opération motorisée ou manuelle, accessible de l'intérieur ou de l'extérieur

La hauteur maximale d'ouverture est déterminée par la taille du sous bassement

Panneaux rigides
EN POLYCARBONATE

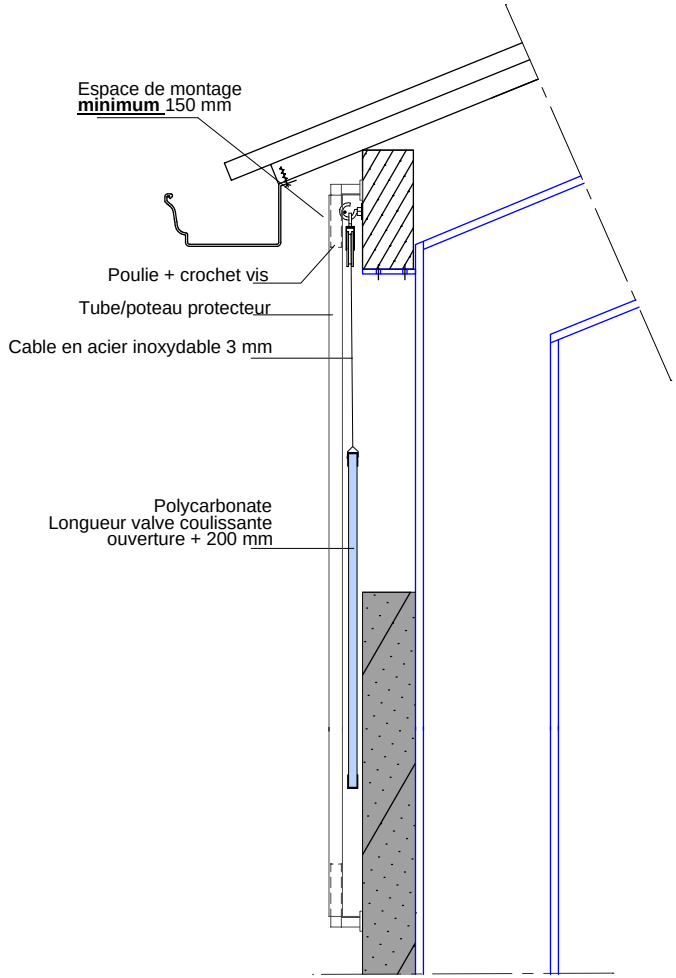

Système de portes
PORTE ROULANTE

Fonctionnement

A l'aide d'un moteur tubulaire placé dans le tube central, la porte s'actionne. En connectant plusieurs tubes le système peut couvrir jusqu'à 20 m d'ouverture. Des rails de guidage sont positionnés aux deux extrémités de la porte, ces extrémités sont couvertes par des coffres en acier dans lesquels les profils sont protégés. Ce système est une bonne alternative pour des bâtiments d'alimentation ou pour des façades de stabulation.

Montage

Commande motorisée par un moteur tubulaire de 220 V avec télécommande si nécessaire. Le moteur est situé à l'intérieur de la barre centrale qui enroule la toile pour ouvrir la porte. Différents choix de rideaux ou de filet brise vent sont possibles. Le mécanisme peut être placé soit à l'intérieur, soit à l'extérieur du bâtiment.

Avantages:
- Prix attractif
- Ventilation possible
- Jusqu' à une hauteur de 500cm et une largeur de 20 mètres
- 1 an de garantie totale
- Utilisation simple

Système de portes

PORTE ROULANTE

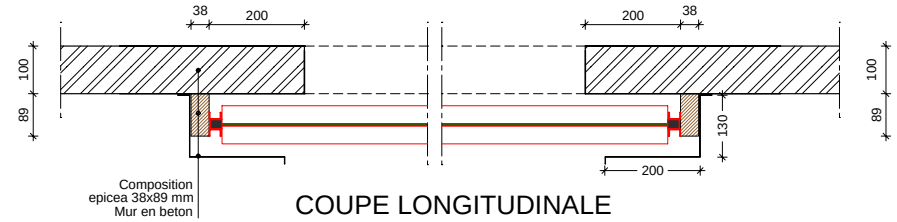

COUPE LONGITUDINALE

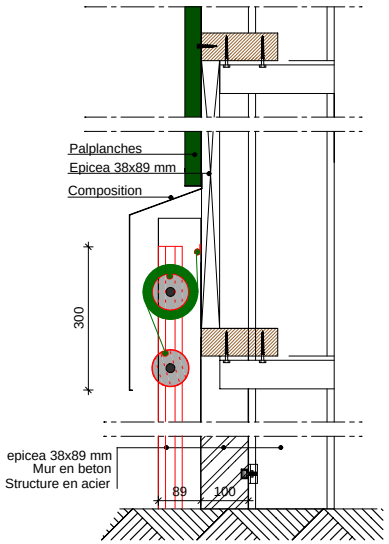

EN COUPE

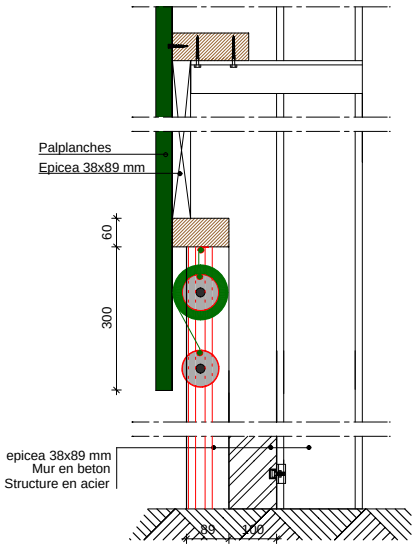

EN COUPE

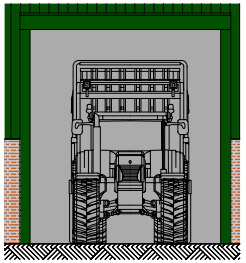

VUE DE FACE

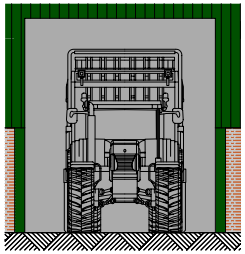

VUE DE FACE

Système de portes
PORTE SECTIONNELLE

Fonctionnement

A l'aide d'un moteur tubulaire placé dans le tube central, la porte s'actionne. Les profils horizontaux stabilisent la porte en cas de forte pression du vent. Les extrémités de ce système sont couvertes par des coffres en acier dans lesquels les profils sont protégés.
Ce système est idéalement installé en tant qu'ouverture principale du bâtiment et est monté, de préférence, à l'intérieur de l'ouverture.

Montage

Commande motorisée par un moteur tubulaire de 220 V avec télécommande si nécessaire. Le moteur est situé à l'intérieur de la barre centrale et permet d'enrouler la porte sectionnelle. Les sections de la porte sont divisées en compartiments d'environ 75cm. Différents choix de rideaux ou de filets brise-vent sont possibles. Le haut du mécanisme enrouleur est équipé avec une coiffe de rideau dont la couleur est au choix.

Avantages:
- Alternatif pour des portes basculantes
- Ventilation
- Jusqu' à une hauteur de 500cm et une largeur de 20 mètres.
- 1 an de garantie totale

Système de portes

PORTE SECTIONELLE

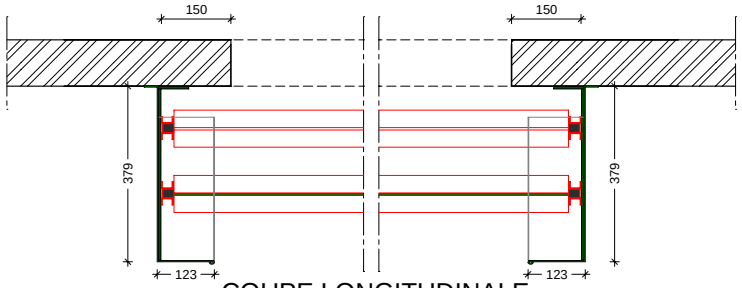

COUPE LONGITUDINALE

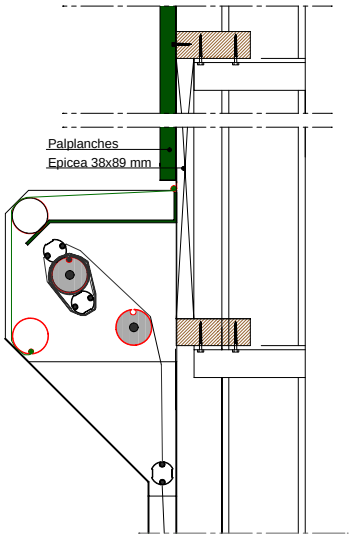

EN COUPE

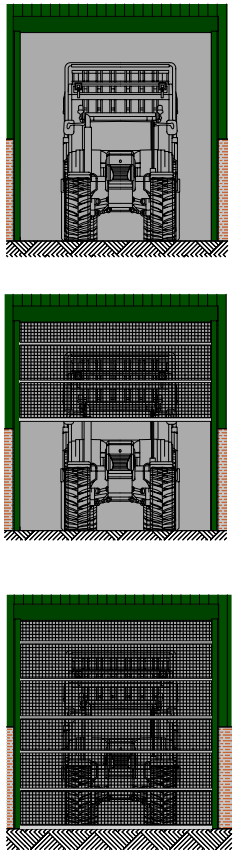

VUE DE FACE

Contrôle climatologique Airkoe

Ventilation contrôlêe automatiquement

Fonctionnement

La ventilation contrôlée automatiquement, est récemment devenue très convoitée. Pour cette raison, Airkoe a développé son propre système de contrôle climatologique, basé sur son expérience professionnelle.

Le contrôleur climatologique peut gérer jusqu'à 4 rideaux indépendamment les uns des autres (Les hauteurs d'ouverture peuvent varier les unes des autres).
Pour Airkoe, il est important de vous proposer un système fiable et sécurisé. Afin de pouvoir vous garantir cette sécurité, le contrôleur climatologique Airkoe a un "Rythme Pouls", ce qui signifie que le rideau s'enroule par petites séquences à intervalles de quelques secondes.

Notre contrôle climatologique convient à la gestion des:

- Rideaux
- Lumières
- Ventilateurs, ...

Avantage :

- Possibilités illimitées
- Convient jusqu'à 4 rideaux
- Prix attractif, encore plus s'il y a plusieurs ouvertures
- Convient à Maatlat Duurzame Veehouderij (M.D.V) (certificat hollandais d'élevage durable)

Filet Brise-Vent

Rideaux fermés, certifiés Kiwa, Rideaux en différentes couleurs:
vert mousse, gris, noir, blanc transparent.
Quel que soit l'application, le filet est fait sur mesure.

Velitex 91%

Utilisation:
Rideaux, bâtiments ouverts, bâtiments de stockage.

Airkoe Ged. PVC 85% filet brise-vent

Utilisation:
Porcheries, volière, stabulation ouverte, bâtiments de stockage.

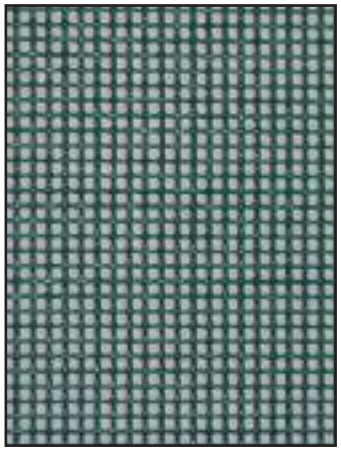

Airkoe Ged. PVC 70% filet brise-vent

Utilisation:
Porcheries, volière, stabulation ouverte, bâtiments de stockage.

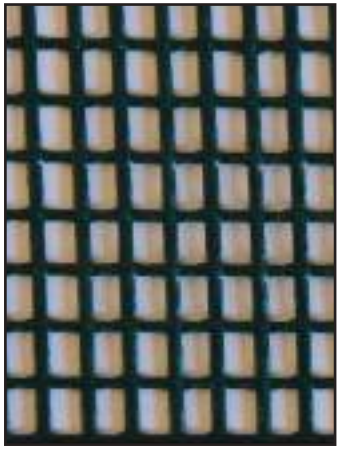

Filet brise vent 50%

Utilisation:
Stabulation ouverte, porcheries et hangars de stockage.

Filet brise vent

Maille: 12x12 mm
Utilisation:
Principalement stabulation des vaches.

PVC en largeurs de 5 et 10 mètres ouverts

Maille: 25x25 mm
PVC en largeurs de 5 et 10 mètres ouverts.
Utalisation:
Rideaux, bâtiments ouverts.

Ventilateurs

Fonctionnement

Les grands ventilateurs d'Airkoe participent à maintenir un environnement agréable et frais dans les bâtiments d'élevage laitiers. La dimension du ventilateur joue un rôle important dans l'optimisation de l'environnement intérieur des vaches laitières. Ces larges ventilateurs assurent une répartition uniforme de l'air refroidit, ils agissent en tirant l'air chaud au-dessus d'eux et en poussant celui-ci vers le bas et vers l'extérieur pour le refroidir. Cela permet d'introduire de l'air frais de l'extérieur, qui peut ensuite circuler partout dans la stabulation.

Montage

Ces types de ventilateurs peuvent être fournis avec un contrôle continu. La conduite de ces ventilateurs est majoritairement silencieuse.

Avantage:
- Pas de stress de chaleur.
- Peu ou pas de baisse de production.
- La consommation alimentaire reste stable.

Faîtage de bâtiment

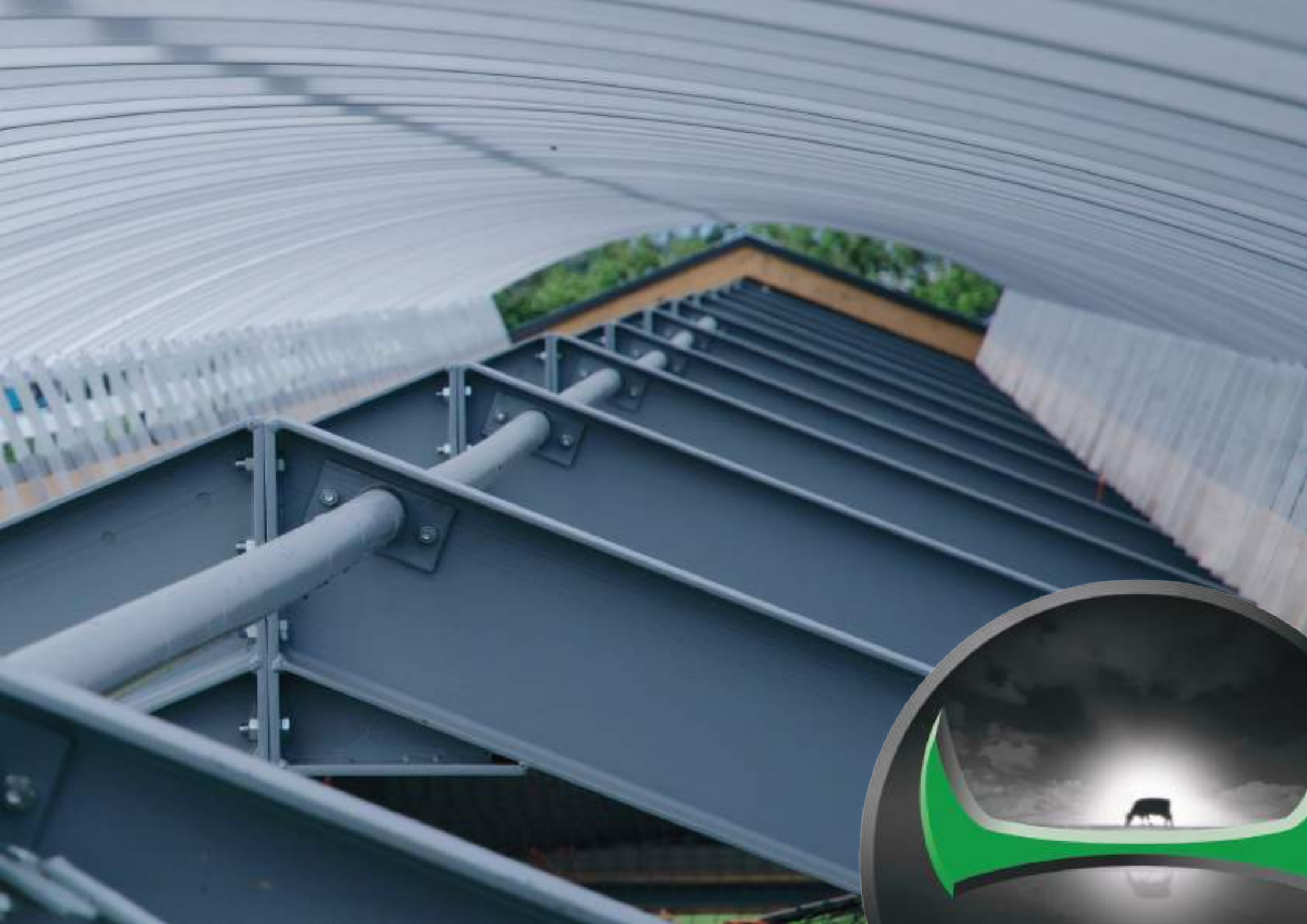

Faîtage de bâtiment

FAÎTAGE ÉCLAIRANT ET VENTILANT
VENTILATION LATERALE

Fonctionnement

Le faîtage éclairant et ventilant garantit 100% de protection contre la pluie et la neige ; et permet de laisser entrer, considérablement, la lumière naturelle dans le bâtiment.

L'effet de cheminée, avec l'aide des plaques de guidage du vent, fournit une bonne évacuation de l'air chaud et pollué. L'altitude de cette plaque de guidage du vent y joue un grand rôle. Airkoe produit chaque éclairage de bâtiment comme son client le souhaite, pour pouvoir évacuer le maximum d'air pollué possible.

Montage

Ce dôme de toit est constitué de cadres en aluminium autour de plaques de lumière. Ces dernières sont en polycarbonate alvéolaire et possèdent une couche protectrice UV pour éviter leur décoloration.

Avantage:
- Pas d'entrée de pluie ou de neige.
- Possibilité de combiner deux types de plaques de polycarbonate.

Possibilité de combiner deux types de plaques de polycarbonate:

Plaque lumière:
Plaque lumière de polycarbonate alvéolaire

Performance :
10 mm brillant / opale ou athermique (nouveau)

Plaque de guidage du vent:
Aluminium ou gris plastisol, inclus les brosses

Des profils d'aluminium (construction):
Aluminium brut

Motif:
1250mm jusqu'à largeur libre 2500 mm
1050mm dès largeur libre 2500 mm
700mm dès largeur libre 4000 mm

Normes NEN:
NEN 6065

Classe de feu:
B1

Protection:
Résistant aux UV et aux impacts

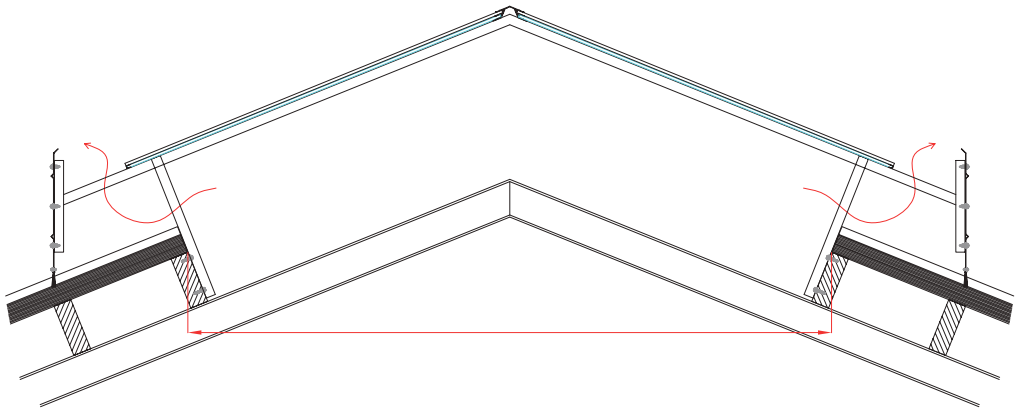

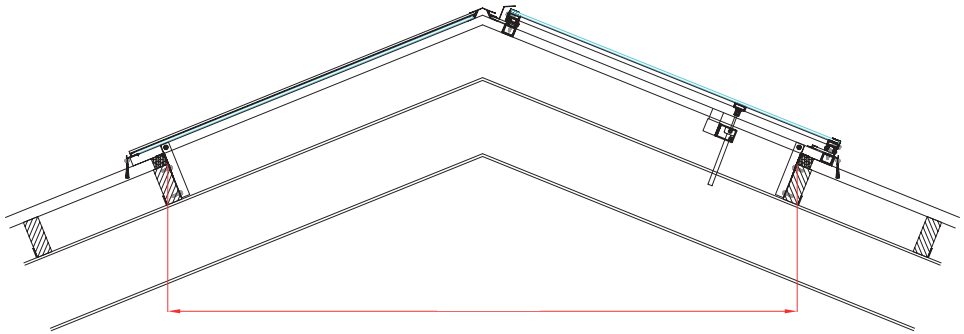

Egalement disponible sans ventilation latérale

Trappe de ventilation (optionnelle)
1250x1250mm (lxl)
Électrique ou manuelle

Faîtage de Bâtiment

DÔME COURBÉ AVEC VENTILATION LATÉRALE

Fonctionnement

Le dôme courbé avec ventilation latérale est la dernière nouveauté dans la gamme des faîtages de bâtiment d'Airkoe. Ce système de dôme transparent est solide et a l'avantage de laisser une vision spatiale attractive et très agréable.
Ce nouveau dôme transparent est disponible en différentes dimensions. La lumière naturelle a un effet positif sur votre santé et celle de votre bétail.

L'évacuation de l'air est un point important pour un dôme de toit. L'effet de cheminée, avec l'aide des plaques de guidage du vent, fournit une bonne évacuation de l'air chaud et pollué. L'altitude de cette plaque de guidage du vent y joue un grand rôle. Airkoe produit chaque éclairage de bâtiment comme son client le souhaite, pour pouvoir évacuer le maximum d'air pollué possible.

Avantage:
- Résistance à une charge élevée.
- Pas d'entrée de pluie ou de neige.
- Esthétiquement correct

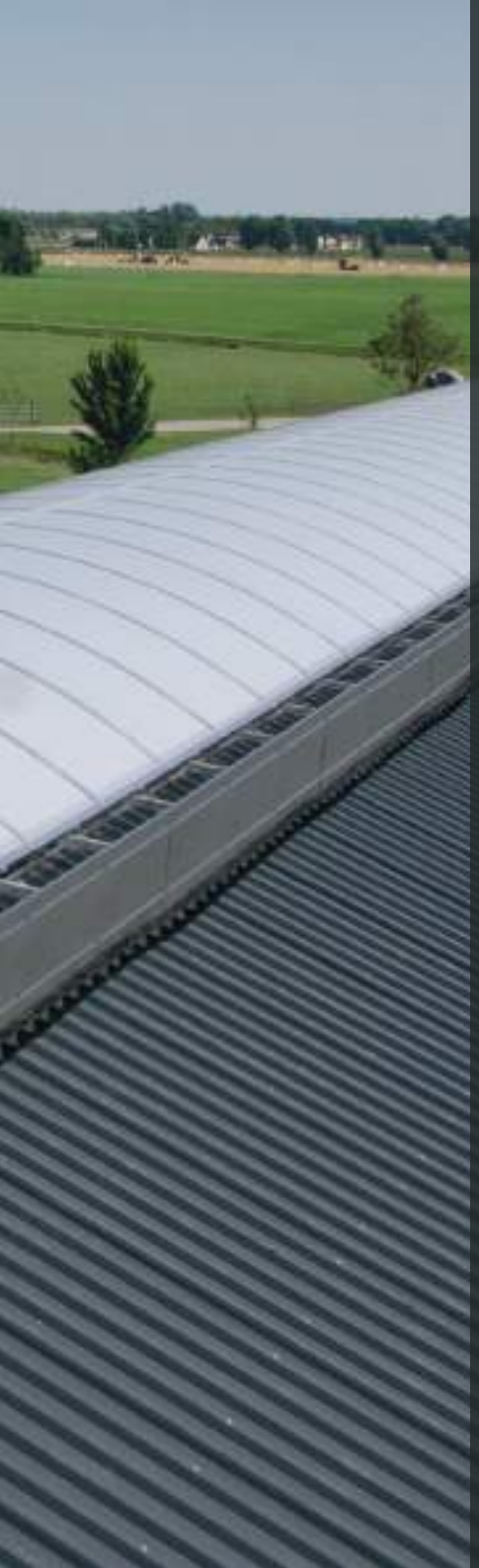

Propriétés de la crête courbée avec ventilation latérale:

Plaque lumière:
Plaque lumière de polycarbonate alvéolaire

Performance:
10 mm ou 16 mm brillant / opale ou athermique (nouveau)

Plaque de guidage du vent:
Aluminium ou gris plastisol (standard en RAL 7016), inclus connexion des brosses

Des profils d'aluminium (construction):
Aluminium brut

Motif:
1050mm dès largeur libre 2500 mm
700mm dès largeur libre 4000 mm

Normes NEN:
NEN 6065

Classe de feu:
B1

Protection:
Résistant aux UV et aux impacts

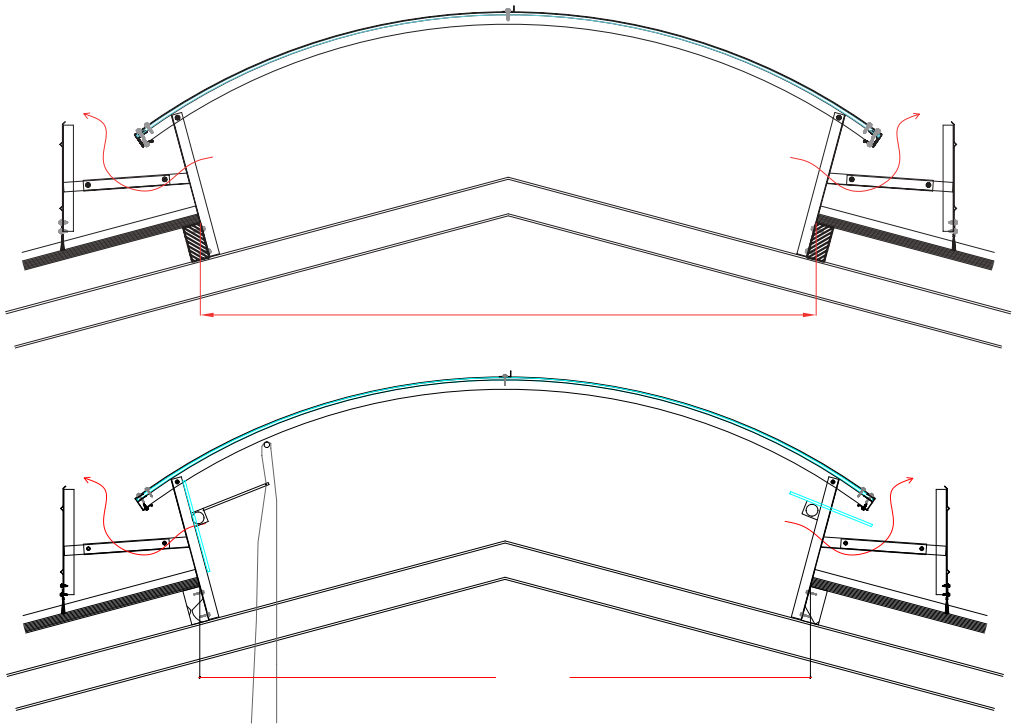

Optionnelle avec soupape d'inclinaison

Faîtage de Bâtiment

FAITIÈRE ENTRE-OUVERTE

Fonctionnement

Une bonne ventilation commence par une bonne évacuation de l'air pollué. C'est la raison pour laquelle une bonne aspiration de l'air dans le faitage est très importante. En plus d'évacuer l'air pollué, la faitière est aussi très lumineuse en laissant entrer la lumière naturelle dans le bâtiment. Plus elle est haute en altitude plus la lumière est importante et moins le stress de chaleur est important.

La faitière entre-ouverte crée une aspiration par l'effet de cheminée. La capacité d'aspiration du dôme dépend principalement de la hauteur et de la largeur de la cheminée.

Airkoe produit chaque éclairage de bâtiment comme son client le souhaite, pour pouvoir évacuer le maximum d'air pollué possible.
La faitière est composée de plaques transparentes en polycarbonate. Ces plaques sont doubles et vous assurent une bonne répartition de la lumière dans votre bâtiment tout en réduisant le stress thermique dû à la chaleur.

Avantages:
- Effet de cheminée optimale
- Esthétiquement correct

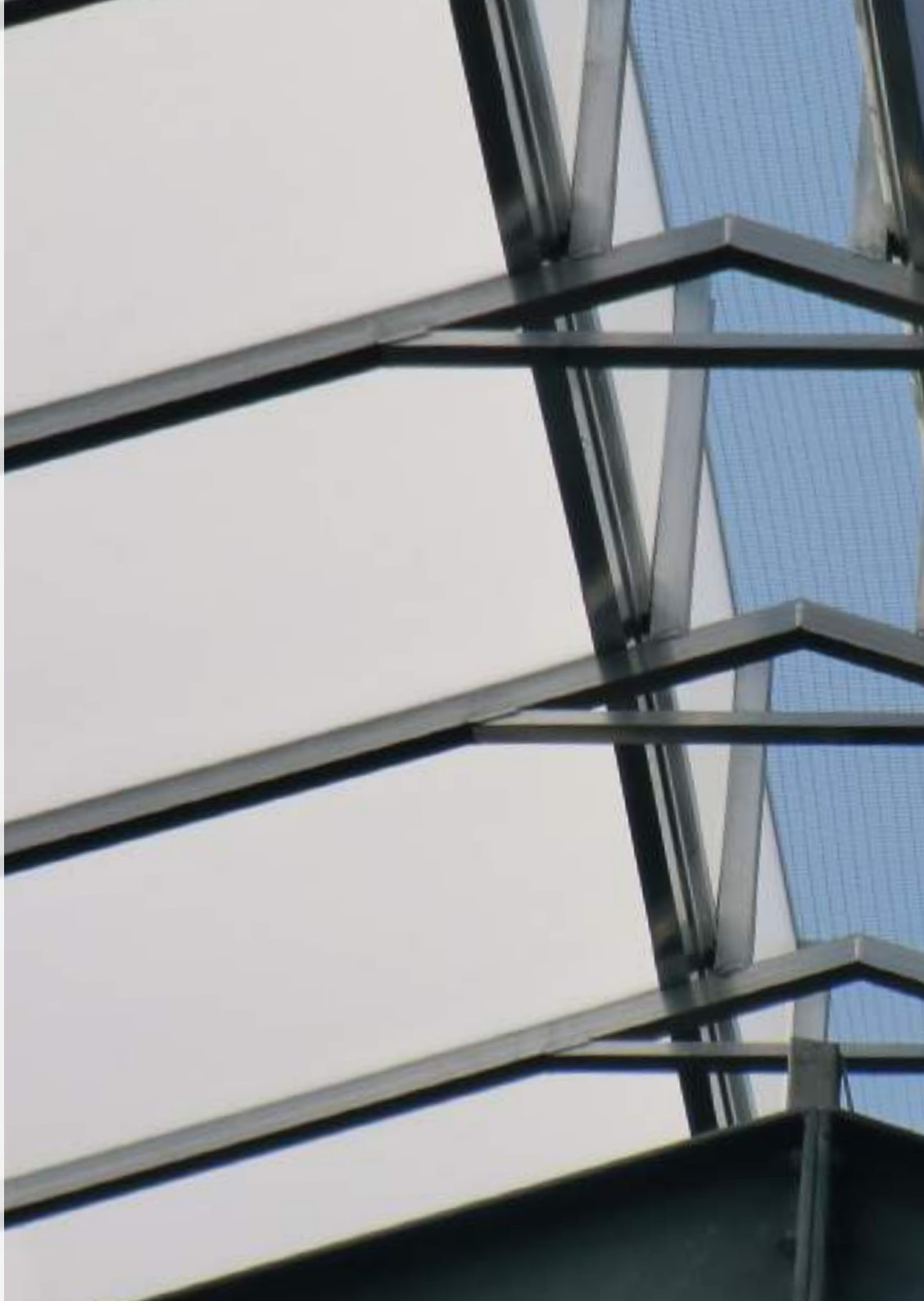

Propriétés de la faitière entre-ouverte :

Plaque lumière:
Plaque lumière de polycarbonate alvéolaire

Performance:
10 mm ou 16 mm brillant / opale ou athermique (nouveau)

Plaque de guidage du vent:
Aluminium ou gris plastisol (standard en RAL 7016), inclus connexion des brosses

Des profils d'aluminium (construction):
Aluminium brut

Motif:
1050mm dès largeur libre 2500 mm
700mm dès largeur libre 4000 mm

Normes NEN:
NEN 6065

Classe de feu:
B1

Protection:
Résistant aux UV et aux impacts

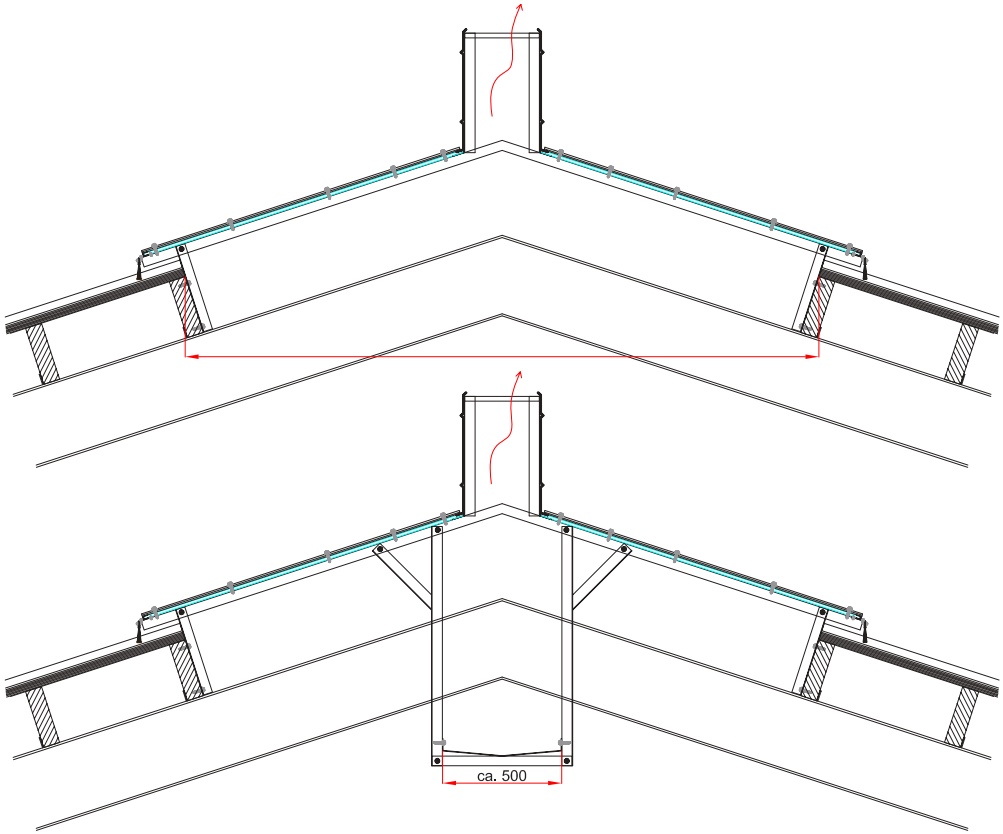

Optionnelle
avec gouttière

Faîtage de Bâtiment

FAÎTAGE DÉCALÉ (SIMPLE OU DOUBLE)

Fonctionnement

Airkoe propose divers décalages au faîtage. Vous avez le choix entre une traversée simple ou double, avec ou sans plaque de guidage du vent, etc. Ces faitières décalées sont constituées de solides cadres en aluminium autour de plaques en polycarbonate. Ces types de faitières sont disponibles pour des largeurs > 5000mm. Pour de bonnes conditions de structure du bâtiment, n'hésitez pas à conseiller Airkoe pour vous garantir une installation sans problèmes.

Tant que le point de ventilation est au plus haut, l'air chaud et pollué s'évacuera du bâtiment. Airkoe produit chaque faîtage de bâtiment comme son client le souhaite, pour pouvoir évacuer le maximum d'air pollué possible et vous garantir la meilleure ventilation.
La faitière est composée de plaques transparentes en polycarbonate disponibles optionnellement en brillantes ou opales (solaire).

Avantages:
- Prix attractif
- Esthétiquement correct

Propriétés du Faîtage décalé:

Plaque lumière:
Plaque lumière de polycarbonate alvéolaire

Performance :
10 mm ou 16 mm brillant / opale ou athermique (nouveau)

Plaque de guidage du vent:
Aluminium ou gris plastisol (standard en RAL 7016), inclus connexion des brosses

Des profils d'aluminium (construction):
Aluminium brut

Motif:
1050mm dès largeur libre 2500 mm
700mm dès largeur libre 4000 mm

Normes NEN:
NEN 6065

Classe de feu:
B1

Protection:
Résistant aux UV et aux impacts

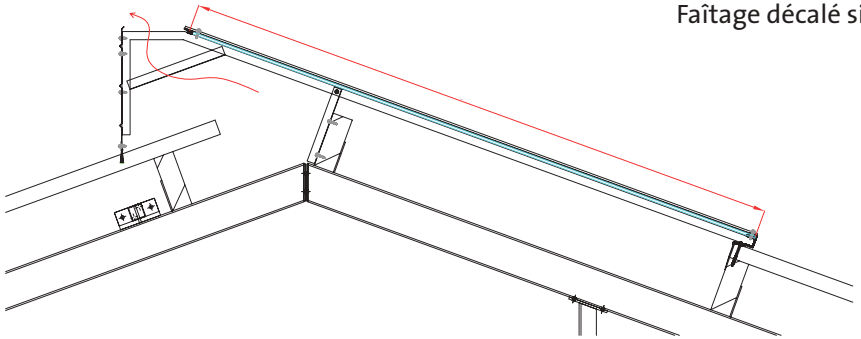

Faîtage décalé simple

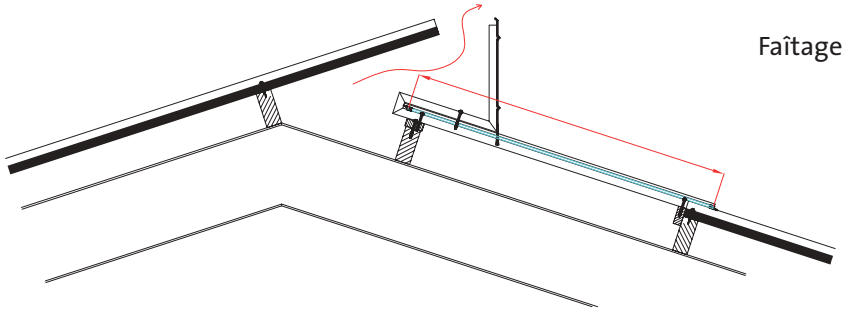

Faîtage ombre

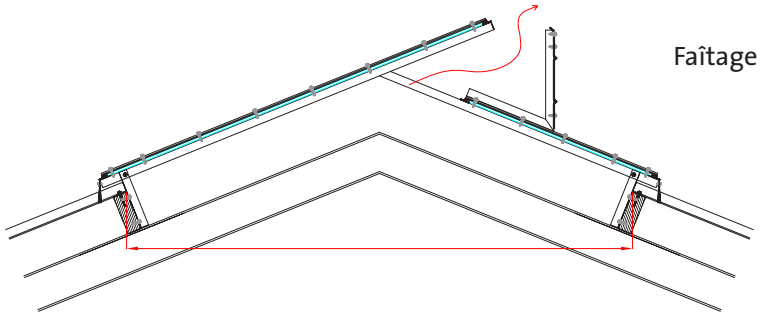

Faîtage décalé double

Montage d’experts

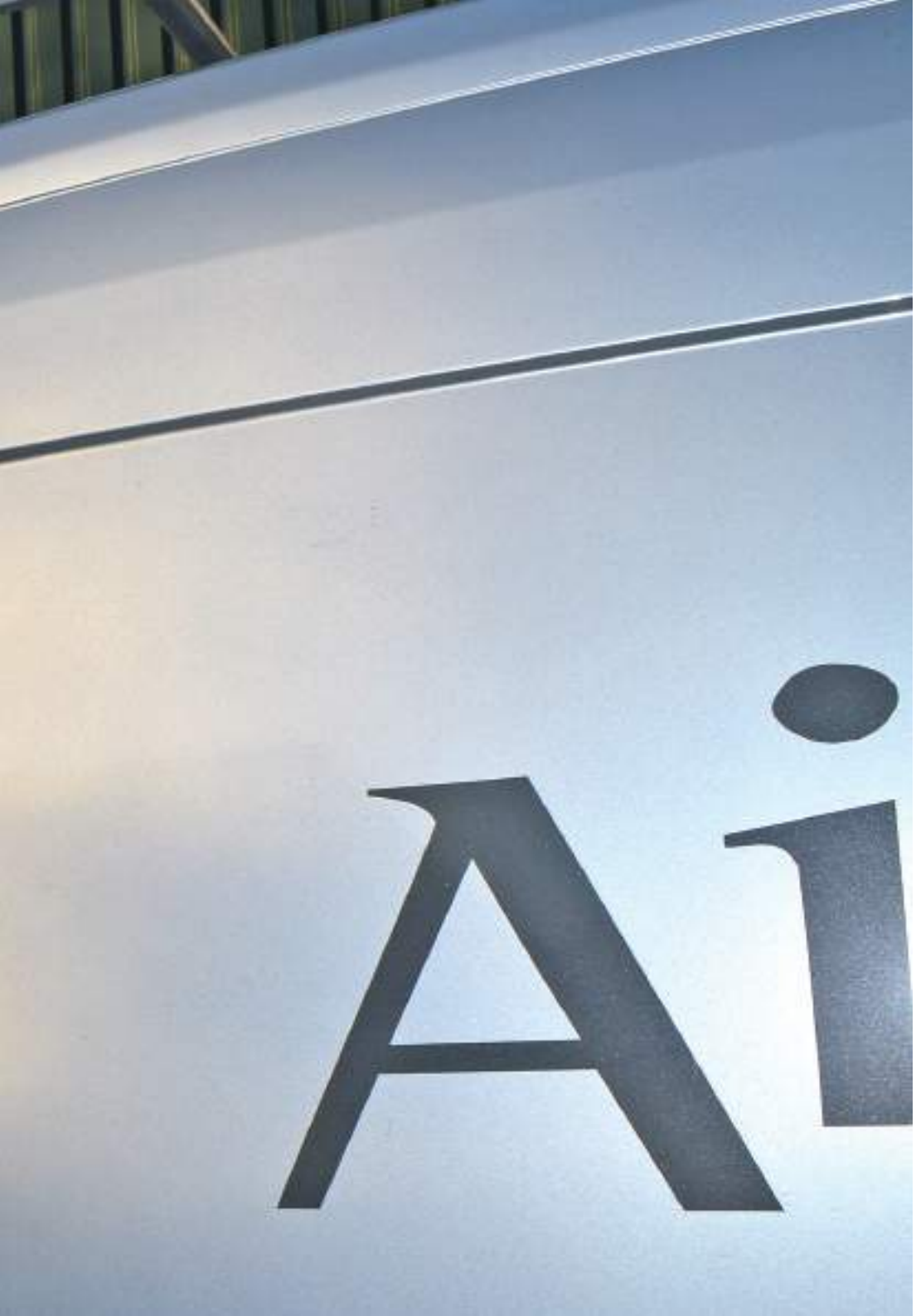
Ai

Performance

Robuste

Airkoe innove

Projets spécifiques

Contacts:
Dearsum nr3
8644 VP Dearsum
0515 23 03 04

www.airkoe.fr